8 Sorties analogiques (AO-V-8), (AO-V-8-H)

Automation Server
Module E/S

Module E/S
AO-V-8

Module E/S
AO-V-8-H

Les modules AO-V-8 et AO-V-8-H comportent huit sorties de type analogique. Ces modules supportent uniquement des sorties en tension.

Applications en tension

Les modules AO-V-8 et AO-V-8-H sont conçus pour délivrer une tension couvrant une plage maximale de 0 à 10 V, et peuvent de ce fait piloter une vaste gamme d'équipements, tels que actionneurs de vannes.

Protection

Ces modules d'E/S sont protégés contre les court-circuits à la terre.

Dérogations

La face avant du module AO-V-8-H comporte huit interrupteurs de dérogation manuelle et huit potentiomètres d'ajustement.

Copyright 2012 Schneider Electric. Tous Droits Réservés.

Schneider Electric - Building France 35, rue Joseph Monier - CS 30323 - 92506 Rueil-Malmaison Tél : +33 (0) 1 41 39 39 58 Fax : +33 (0) 1 41 29 84 08

AO-V-8
AO-V-8-H
Module E/S pour Automation Server
Caractéristiques

Alimentation
24 VDC, 0.7 W

Canaux de sortie
8

Sorties analogiques

Tension
Plage
0 à 10 VDC
Résolution
50 mV
Précision
±100 mV
Connexion
Tension (V), Retour
Courant Maxi
Sortant : 2 mA
Entrant : -1 mA

Caractéristiques mécaniques
Poids (Embase incluse)
0.279 kg (0.61 lb)
Poids (Sans embase)
0.156 kg (0.34 lb)

Embase
TB-IO-W1

Références
AO-V-8, Module E/S
8 sorties analogiques de tension
Réf : SXWAOV8XX10001
AO-V-8-H, Module E/S avec dérogations
8 sorties analogiques en tension avec potentiomètres de dérogation manuelle
Réf : SXWAOV8HX10001
TB-IO-W1, Embase pour module E/S
(Requis pour chaque module E/S)
Réf : SXWTBIOW110001

Connexions

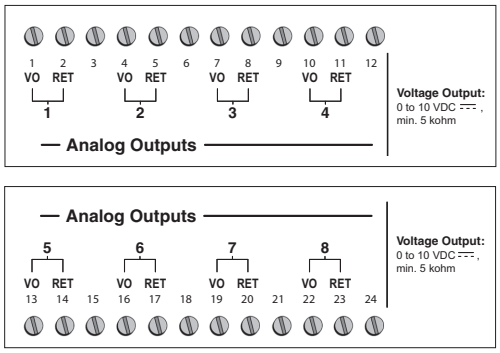

Copyright 2012 Schneider Electric. Tous Droits Réservés.